お客様へのお知らせ

三菱電機スティッククリーナーをご愛用のお客様へ

（対象機種：HC-VXE20P，HC-VXF20P／30P，HC-VXG20P／30P，HC-VXH30P）

日頃は、弊社商品をご愛用いただき誠にありがとうございます。
このたび、お客様にご愛用いただいております弊社製スティッククリーナーにおきまして、長く安心してご使用いただくために定期的なお手入れ方法とその取り扱い要領をご案内させて頂きます。

フィルター類が詰まったままご使用いただきますとモーターの故障や破損の発生要因となります。

取扱説明書の「お手入れ要領図」に記載しております各種フィルター類（プリーツフィルター、プレフィルター、コーンメッシュ）が目詰りした状態で、そのままご使用を継続されますと、製品本体のモーターなどに負荷が加わり故障や破損に至る要因となる場合があります。
つきましては、お客様にはお手数をお掛けしますが、取扱説明書に記載のとおり週に１回程度フィルター類に詰まったゴミやホコリをしっかり取り除いた状態でのご使用をお願い致します。
またお手入れ後、フィルター類を必ず取り付けてご使用頂きます様、お願いいたします。

あわせまして、ご希望のお客様には弊社にてモーター等の無償点検サービスを実施させていただきます。本件につきましてのお問合わせ及び無償点検サービスの受付は下記お客様相談窓口にて承ります。

点検についてのお客様相談窓口

■三菱電機ホーム機器株式会社
電話番号：0120-614-533（フリーダイヤル）
受付時間：9:00～12:00　13:00～17:00（土日祝日及び当社休日は除く）

＜個人情報の取り扱いについて＞
お客様からお申し出を頂きました氏名・住所・電話番号などの情報は、今回の対応にのみ利用し管理いたします。なお、これら業務に携わる関係会社へも、お客さまの情報を開示することがありますが、弊社と同等の管理を行います。

対象機種の判別は、本体貼付の「銘板」をご確認願います。

対象機種：HC-VX＊シリーズ

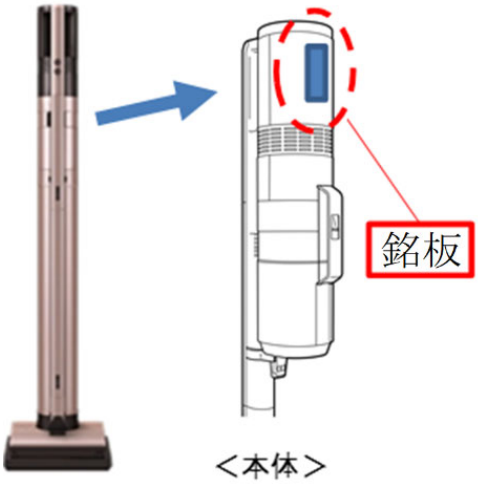

長くお使いいただくために、プリーツフィルター・プレフィルター・コーンメッシュをこまめにお手入れしてください。

プリーツフィルター

①つまみを持ってはずす

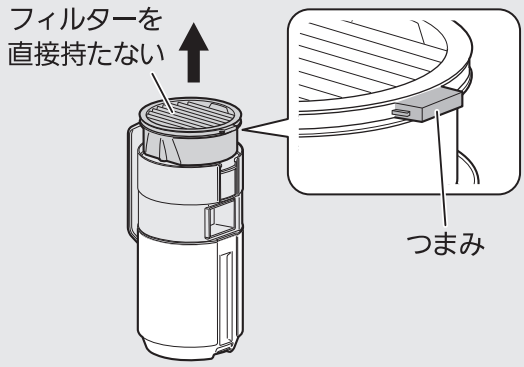

②新聞紙などの上で軽くたたいて
ゴミやホコリをしっかり落とす
（特に裏面にゴミやホコリが付着します）

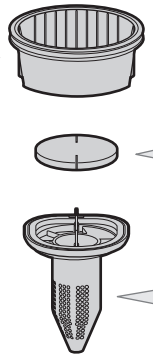

プレフィルター

お手入れブラシで下面に付着したゴミやホコリを取り除く

＊なくさないようにしてください。

コーンメッシュ

お手入れブラシで
ゴミやホコリを落とす

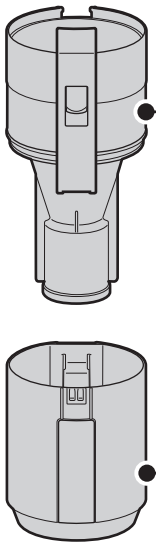

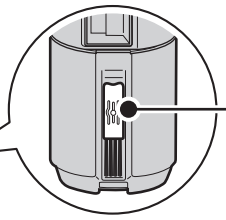

お手入れの動画はこちら

➡お手入れ後は、プリーツフィルター・プレフィルター・コーンメッシュを必ず取り付けてください。
〔取り付けないと、モーターにゴミが入り、故障の原因〕

■お知らせランプが交互に点滅（緑・青）するときは、保護装置が働いています。（取扱説明書 P27 参照）
この状態で使い続けると、故障の原因になります。
上記のお手入れをしてください。

交互に点滅（緑・青）

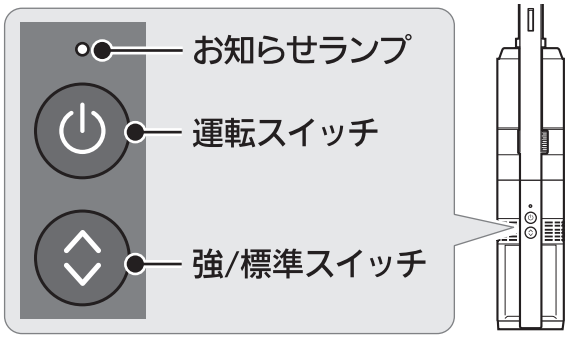

おねがい
- プリーツフィルターを水洗いする場合は、事前にゴミやホコリをしっかり落としてください。
〔ゴミやホコリが詰まったまま水洗いすると、目詰まりの原因〕
- プリーツフィルター・プレフィルターは消耗部品です。お手入れしても吸込力が弱い場合は交換してください。

詳しくは、取扱説明書をご覧ください。